HOKUSHO

HOKUSHO

"声"を"カタチ"にする商社

ホクショー辻茂株式会社

昭和総業株式会社

企業理念

企業使命に徹する
自己能力の無限を信じ挑戦する
敬愛と信頼に結ばれた人間関係を高める

会社概要

会社名	ホクショー辻茂株式会社
所在地	【本社】 〒920-0059 石川県金沢市示野町イ6番地 TEL 076-267-3115㈹　FAX 076-267-2975 【東京営業所】 〒196-0031 東京都昭島市福島町2丁目5番15号 TEL 042-519-1581　FAX 042-519-1582 【福井営業所】 〒915-0811 福井県越前市本多1丁目6番11号 TEL 0778-42-8061　FAX 0778-42-8062 【昭和総業株式会社】 〒196-0031 東京都昭島市福島町2丁目5番15号 TEL 042-544-7411㈹　FAX 042-543-8164
代表者	代表取締役社長 村田麿基
創業	1921（大正10）年10月
設立	2024（令和6）年7月
資本金	5,000万円
決算	7月20日（年1回）
取引銀行	北陸銀行 金沢中央支店 北國銀行 本店営業部 三菱UFJ銀行 金沢中央支店 商工組合中央金庫 金沢支店
関連企業	ホクショー株式会社

沿　革

	（株式会社辻茂）	（ホクショー商事株式会社）	（ホクショー株式会社）
大正 10年 10月 （1921）	金沢市白銀町（本町）にて辻 茂松商店創業 工具類の販売を開始（代表 辻 茂松）		
昭和 25年 4月 （1950）	株式会社　辻茂商店に法人化 代表取締役社長に辻 茂松就任		
昭和 27年 12月 （1952）			辻茂初代 社長辻茂松長女芳子と結婚した北村友正が㈱辻茂商店よりのれん分けにて、金沢市田丸町（本町）に北商株式会社を設立し代表取締役に就任
昭和 29年 2月 （1954）			本社を英町（金沢市本町）に移転
昭和 30年 1月 （1955）			現在地（金沢市示野町）に工場を建設し、荷役運搬機械（コンベア）の製造を開始
昭和 34年 9月 （1959）	辻 安伴、二代目社長に就任		
昭和 42年 9月 （1967）			現在地（金沢市示野町）に本社を移転
昭和 47年 12月 （1972）	株式会社辻茂と改称し、金沢市問屋町に移転		
昭和 60年 11月 （1985）	辻 珠歩、三代目社長に就任		
昭和 62年 10月 （1987）			ホクショー株式会社に社名変更
昭和 63年 6月 （1988）	現在地（金沢市示野町）に移転		
平成 6年 8月 （1994）		ホクショー株式会社商事部をグループ会社として分離独立し、ホクショー商事株式会社設立（資本金 3,000 万円） 代表取締役社長に村田弘二、取締役会長に北村友正就任	
平成 11年 1月 （1999）		資本金 5,000 万円に増資	
平成 21年 10月 （2009）		株式会社レパック（福井県越前市）と業務提携締結 福井営業所を開設	
平成 22年 9月 （2010）		代表取締役社長に村田麿基、代表取締役会長に村田弘二就任	
平成 26年 7月 （2014）		業務提携先株式会社レパックを完全子会社化し、ホクショー商事グループに編入 従来の包装資材販売に加え、機械要素部品の販売も開始	
平成 27年 3月 （2015）		オンラインショップ『ホクショー商事ヤフー機械要素店』を開設	
平成 28年 5月 （2016）		エコステージ 1 取得	
平成 29年 7月 （2017）		子会社株式会社レパックを吸収合併し、福井営業所と統合	
令和 2年 4月 （2020）	辻 珠歩、代表取締役会長に就任 上田則昭、四代目社長に就任		
令和 3年 10月 （2021）	創業 100 周年記念事業実施	昭和総業株式会社（東京都昭島市）を完全子会社化し、東京営業所を併設	
令和 4年 4月 （2022）	ホクショー商事株式会社・株式会社辻茂グループ化 村田麿基（辻茂松ひ孫）、ホクショー商事㈱社長に加え、㈱辻茂五代目社長に就任		
令和 6年 7月 （2024）	ホクショー商事株式会社・株式会社辻茂　対等合併し、社名をホクショー辻茂株式会社に変更		

代表取締役社長
村田 麿基

設備機械

◆ 工作機械

㈱アマダマシナリー
㈱イワシタ IWASHITA
エンシュウ㈱ ENSHU
㈱オーエム製作所 O-M
オークマ㈱ OKUMA
大鳥機工㈱ OHTORI
㈱岡本工作機械製作所 Okamoto
㈱カシフジ Kashifuji
㈱キタムラ機械㈱ KITAMURA
㈱キラ・コーポレーション KIRA
㈱紀和マシナリー KIWA
黒田精工㈱ KURODA
コマツ NTC ㈱
㈱ジェイテクト JTEKT
㈱シギヤ精機製作所 SHIGIYA
㈱静岡鐵工所 SHIZUOKA
シチズンマシナリー㈱ CITIZEN
芝浦機械㈱
㈱嶋田鉄工所
新日本工機㈱ SNK
㈱スリーディー・システムズ・ジャパン 3D Systems
㈱ソディック Sodick
大日金属工業㈱ DAINICHI
㈱太陽工機 TAIYO KOKI
高松機械工業㈱ TAKAMAZ
㈱ＴＡＫＩＳＡＷＡ
㈱武田機械 Takeda
㈱ツガミ TSUGAMI
DMG 森精機㈱ DMGMORI
DMG MORI Precision Boring ㈱
トーヨーエイテック㈱ TOYO
㈱ナガセインテグレックス NAGASEi
中村留精密工業㈱
㈱ニイガタマシンテクノ NIIGATA
㈱日進製作所 NISSIN
ニデックオーケーケー㈱
ニデックマシンツール㈱
ファナック㈱ FANUC
㈱ FUJI
㈱不二精機製造所 FUJI SEIKI
ブラザー工業㈱ brother
㈱牧野フライス製作所 MAKINO
㈱松浦機械製作所 Matsuura
三井精機工業㈱ MITSUI SEIKI
三菱電機㈱
村田機械㈱ muratec
安田工業㈱ YASDA
㈱山崎技研
ヤマザキマザック㈱ Mazak
㈱和井田製作所 WAIDA

◆ 鍛圧・鈑金機械

アサイ産業㈱ asai	㈱太洋 TAIYO
㈱英田エンジニアリング	タケダ機械㈱ TAKEDA
㈱エステーリンク	千代田工業㈱
オーセンテック㈱ Authentec	津根精機㈱ TSUNE
北川精機㈱ KITAGAWA SEIKI	ティーエスプレシジョン㈱
㈱向洋技研 Koyo giken	トルンプ㈱ TRUMPF
コマツ産機㈱ KOMATSU	㈱ニッチュー NICCHU
㈱小森安全機研究所	㈱根上シブヤ
しのはらプレスサービス㈱ SHINOHARA	㈱能率機械製作所 LEM
澁谷工業㈱ Shibuya	㈱富士機工 FUJIKIKO
昭和精工㈱ SHOWA	村田機械㈱ muratec
㈱スギノマシン SUGINO	㈱理工社
大東精機㈱ DAITO	ロボテック㈱ ROBOTEC
㈱ダイヘン	

機械要素部品

◆ 軸受・直動関連機器

旭精工㈱ ASAHI	トックベアリング㈱ TOK
㈱アジアトレーディングコーポレーション ATC	㈱南海精工所 SMT
イグス㈱ igus	日本精工㈱ NSK
㈱伊和起ゲージ IGW	日本トムソン㈱ IKO
㈱ HL リニアシステムジャパン	日本ベアリング㈱ NB
SMC ㈱	HIWIN ㈱
㈱ SBC	㈱不二越 NACHI
㈱エヌ・ディー・シー NDC	㈱富士製作所 FUJI
オイレス工業㈱ OILES	ミネベアミツミ㈱
オザック精工㈱ OZAK	ミワ㈱ MIWA
北日本精機㈱	森本精密シャフト㈱ MSS
黒田精工㈱ KURODA	㈱ YSK
三旺㈱ STO	
三協オイルレス工業㈱	
C&U 精工㈱	
CKD ㈱	
cpc	
㈱セラベア　第二事業部	
㈱第一測範製作所 ISSOKU	
大同メタル工業㈱	
竹内精工㈱ TSK	
THK ㈱	
㈱テクノバース	
東武精工㈱	
東洋シャフト㈱ TOYO	

◆ 減・変速機、動力関連機器

青木精密工業㈱ AOKI	㈱安川電機 YASKAWA
アペックスダイナミックスジャパン㈱	友信㈱ YUSHIN
SEW・オイロドライブ・ジャパン㈱	
小倉クラッチ㈱ OGURACLUTCH	
オリエンタルモーター㈱ Orientalmotor	
加茂精工㈱ Kamo	
㈱三共製作所 SANKYO	
シグマー技研㈱	
シチズンマイクロ㈱	
㈱新栄製作所	
シンフォニアテクノロジー㈱ SINFONIA	
住友重機械工業㈱	
㈱椿本チエイン TSUBAKI	
ナーブモータ㈱ NERVEMOTOR	
ナブテスコ㈱ Nabtesco	
㈱ニッセイ nissei	
ニデックドライブテクノロジー㈱ Nidec	
㈱ハーモニック・ドライブ・システムズ	
パナソニック㈱ Panasonic	
㈱日立産機システム HITACHI	
富士変速機㈱	
ベルポニー㈱ Bellpony	
㈱マキシンコー MAKISHINKO	
三木プーリ㈱ MIKIPULLEY	
三菱電機㈱ MITSUBISHI	

機械要素部品

◆ 伝導関連機器

アイセル㈱ isel	バンドー化学㈱ BANDO
青木精密工業㈱ AOKI	㈱マイティ
アサ電子工業㈱ ASA	三木プーリ㈱ MIKI PULLEY
㈱イマオコーポレーション IMAO	三ツ星ベルト㈱ MITSUBOSHI
㈱岩田製作所 iwata	㈱三好キカイ
㈱江沼チエン製作所 EK	
小原歯車工業㈱ KHK	
加賀工業㈱ KCM	
片山チェン㈱ KANA	
協育歯車工業㈱ KG	
㈱国盛化学 KUNIMORI	
㈱古賀歯車製作所 KOGA GEAR	
㈱ケイズベルテック K's	
㈱酒井製作所	
坂西精機㈱ SAKANISHI	
㈱産機 SANKI	
住友重機械ギヤボックス㈱	
太陽工機㈱	
㈱椿本チエイン TSUBAKI	
㈱東海精技	
鍋谷バイテック㈱ NBK	
ニッタ㈱ NITTA	
日本ギア工業㈱	
㈱日本ミニチュアカップリング	
ハバジット日本㈱ habasit	

◆ 空圧・油圧関連機器

SMC ㈱	㈱ファインシンター FINESINTER
エナパック㈱ ENERPAC	不二ラテックス㈱ FUJI LATEX
オリオン機械㈱ ORION	㈱妙徳 CONVUM
神威産業㈱ KAMUI	リューベ㈱ LUBE
KYB ㈱	
甲南電機㈱ KONAN	
光宝興産㈱	
㈱コガネイ KOGANEI	
㈱コスメック KOSMEK	
㈱近藤製作所 KONSEI	
CKD ㈱	
シュマルツ㈱ SCHMALZ	
住友精密工業㈱	
ダイキン工業㈱ DAIKIN	
㈱ TAIYO	
千代田エンジニアリング㈱ CEC	
東京計器㈱	
㈱ TRINC	
南進機工㈱ OMEGA	
日本アスコ㈱ ASCO	
日本ウイチタ㈱ Wichita	
日本オイルポンプ㈱ NOP	
㈱日本ジョイント	
日本精器㈱ NS	
㈱日本ピスコ PISCO	

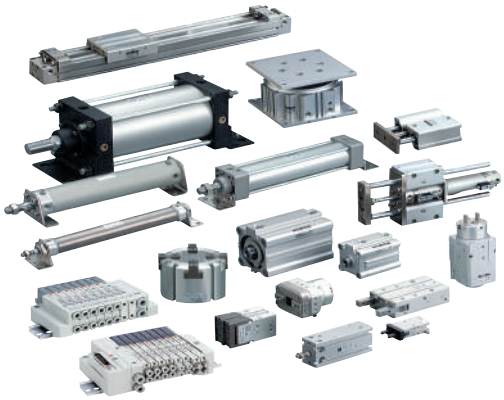

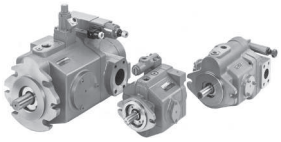

機械要素部品

◆ ポンプ、流体制御機器

アイリシステム㈱ IRI	東都セパレーター工業㈱
㈱アサヒ	東浜工業㈱ TOHIN
アルファ・ラバル㈱	㈱ニクニ Nikuni
㈱アンレット ANLET	西村電機㈱
泉電熱㈱ IZUMI DENNETSU	日本オイルポンプ㈱ NOP
㈱イワキ IWAKI	日本電熱㈱
㈱荏原製作所 EBARA	日本ハワード㈱
オリオン機械㈱ ORION	㈱八光電機 HAKKO
神奈川機器工業㈱	㈱花塚製作所
㈱関西電熱 TSK	阪和化工機㈱
ギヤーエス工業㈱ GS	㈱日阪製作所　HISAKA
グルンドフォスポンプ㈱ GRUNDFOS	ﾌﾞﾘﾝｸﾏﾝ･ﾎﾟﾝﾌﾟ･ｼﾞｬﾊﾟﾝ㈱ BRINKMANNPUMPS
㈱工進 KOSHIN	古河産機システムズ㈱
三協技研工業㈱	フルタ電機㈱ FULTA
三相電機㈱ SANSO	兵神装備㈱ HEISHIN
昭和電機㈱ ShowaDenki	㈱武藤電機 MUTO
神港精機㈱ SHINKO SEIKI	㈱ヤマダコーポレーション Yamada
進興電気工業㈱ SHINKO	
㈱スイデン Suiden	
住友精密工業㈱	
大栄電熱工業㈱ DAIEI EH	
㈱タクミナ TACMINA	
中部セパレーター㈱	
㈱鶴見製作所	
テラル㈱ TERAL	

◆ 配管資材

愛知時計電機㈱	㈱東洋計器興業
アサダ㈱ Asada	トーステ㈱ TOSTE
アソー㈱ ASOH	トーフレ㈱ TOFLE
アトム㈱	東フロコーポレーション㈱ TOFCO
アルファ・ラバル㈱	東洋アルチタイト産業㈱ TOYO ALCHITIGHT
㈱一ノ瀬	東洋バルヴ㈱ TOYO
㈲井筒製作所	巴バルブ㈱ TOMOE
イノック㈱ inoc	㈱ナゴヤ
イハラサイエンス㈱	日東工器㈱ NITTO KOHKI
ASK ㈱	日本ジョイント㈱
㈱荏原計器製作所	日本ピラー工業㈱
㈱ＭＩＥテクノ MIE	㈱ハマイ
オーエヌ工業㈱	㈱日阪プロダクツ
㈱オーケーエム OKM	㈱プロテリアル
大阪サニタリー㈱	兵田計器工業㈱
オマール OMAL	㈱ブイテックス V-TEX
㈱オンダ製作所 ONDA	藤井高圧工業㈱ FUJII
ｶﾅﾌﾚｯｸｽｺｰﾎﾟﾚｰｼｮﾝ㈱ Kanaflex	㈱フジキン Fujikin
㈱キッツ KITZ	㈱フジトク
協和ステンレス㈱	㈱ベン
㈱コンサス CONSUSS	前澤化成工業㈱ Maezawa
SANEI ㈱	㈱ミヤワキ
シーケー金属㈱ CK	㈱ムサシ
スウェージロック swagelok	㈱明治ゴム化成
ゼンシン㈱ ZENSHIN	ヤマト特殊鋼㈱
㈱第一計器製作所 DK	㈱大和バルブ
大栄技研工業㈱	山本計器製造㈱
Takeda　Works ㈱	㈱ヨシタケ YOSHITAKE
中日技研工業㈱ CGK	レッキス工業㈱ REX
㈱テイエルブイ TLV	ワシノ機器㈱ WASINO
㈱テクノフレックス	

◆ 制御、検出、計測機器、電材

IDEC ㈱	日本フレックス㈱ NIPPON-FLEX
アサ電子工業㈱ ASA	ニレコ㈱
アズビル㈱（山武） azbil	ネグロス電工㈱ NEGUROSU
㈱イシダ ISHIDA	㈱ノーケン NOHKEN
㈱植田製作所 UEDA	バルーフ㈱ BALLUFF
エヌエスディ㈱ NSD	㈱三ツ星
㈱エムジー	メイク㈱
オートニクス Autonics	
オムロン㈱ OMRON	
春日電機㈱ KASUGA	
協栄電機㈱	
㈱小森安全機研究所	
シチズンファインデバイス㈱	
シュナイダーエレクトリックホールディングス㈱ Pro-face	
進電テクノロジー㈱	
㈱セムコーポレーション	
SENS	
㈱テクトロニクス＆フルーク フルーク社 FLUKE	
デルタ電子㈱	
㈱東京測器研究所 TML	
㈱東測	
㈱東日製作所 TOHNICHI	
東洋技研㈱ TOGI	
ニコム測器 NICOM	
日動工業㈱ NICHIDO	
日機㈱ NIKKI	
日東工業㈱ NITO	
日本圧着端子製造㈱ JST	
日本シーム工業㈱ CIM	

パナソニックデバイス SUNX ㈱ SUNX
バルコム㈱ VALCOM
㈱日立製作所 HITACHI
富士電機機器制御㈱ Fe
ヘラマンタイトン㈱ HellermannTyton
北陽電機㈱ HOKUYO
マーポス㈱ MARPOSS
㈱マグネスケール Magnescale
㈱マコメ研究所 MACOME
マルヤス電業㈱ MARUYASU
㈱ミツトヨ Mitutoyo
三菱電機㈱ MITSUBISHI ELECTRIC
未来工業㈱ MIRAI
㈱メトロール Metrol
山里産業㈱ YAMARI INDUSTRLES.LIMITED
ユニパルス㈱ UNIPULSE
横河電機㈱ YOKOGAWA
レニショー㈱ RENISHAW
ローヤル電機㈱ ROYAL

設備関連機器

◆ ロボット・FA 機器

㈱アイエイアイ IAI	㈱不二越 NACHI
イグス㈱ igus	㈱マシンエンジニアリング MEG
SMC ㈱	三菱電機㈱ MITSUBISHI ELECTRIC
エヌアイシ・オートテック㈱ NIC	ミワ㈱ MIWA
オリエンタルモーター㈱ Oriental motor	㈱安川電機 YASKAWA
加茂精工㈱ kamo	ヤマハ発動機㈱ YAMAHA
川崎重工業㈱ Kawasaki	
黒田精工㈱ KURODA	
ケーエスエス㈱ KSS	
神津精機㈱ KOHZU	
㈱コガネイ KOGANEI	
㈱三共製作所 SANKYO	
CKD ㈱	
シグマ光機㈱ SIGMAKOKI	
駿河精機㈱ SURUGA SEIKI	
㈱ダイアディックシステムズ	
THK ㈱	
テクノダイナミックス㈱ TDI	
㈱デンソーウェーブ DENSO	
ナブテスコ㈱ Nabtesco	
日本精工㈱ NSK	
日本トムソン㈱ IKO	
日本ベアリング㈱ NB	
ハイウィン㈱ HIWIN	
ファナック㈱ FANUC	

◆ 物流機器・搬送・運搬機器

㈱井口機工製作所 ISB	ホルビガー日本㈱ HOERBIGER
伊東電機㈱ id	㈱マキテック MAKI
オークラ輸送機㈱ okura	マルエムテクノ㈱
㈱加貫ローラ製作所 KATSURA	マルヤス機械㈱ MARUYASU
カワイローラ㈱ KAWAI ROLLER	村田機械㈱ muratec
㈱河原 KAWAHARA	㈱メイキコウ MEIKIKOU
㈱キトー KITO	矢崎化工㈱ yazaki
岐阜産研工業㈱ Sanken	㈱ユーエイキャスター YUEICASTER
岐阜プラスチック工業㈱ RISU PLASTIC	㈱をくだ屋技研 OPK
京町産業車輌㈱ KYOMACHI	
㈱協和製作所 KYOWA	
三機工業㈱	
三甲㈱サンコー	
シシクアドクライス㈱ SISIKU	
杉国工業㈱ Sugico	
㈱スギヤス Bishamon	
セントラルコンベヤー㈱	
㈱ダイフク DAIFUKU	
太陽工業㈱ MakMax	
㈱テイモー TEIMO	
ナカオ工業㈱ NAKAO	
㈱ナンシン nansin	
ハンマーキャスター㈱ HAMMER CASTER	
㈱フリーベアコーポレーション	
ホクショー㈱ HOKUSHO	

設備関連機器

◆ CAD･CAM / PC ソフト

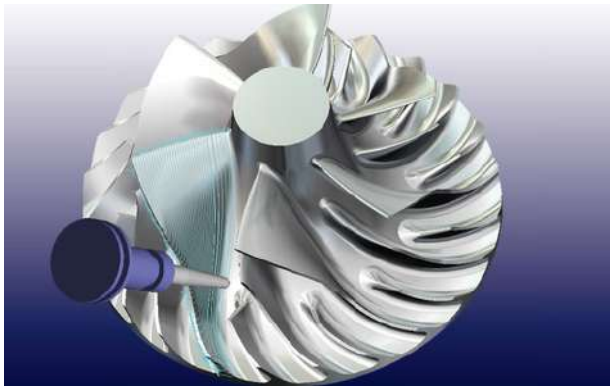

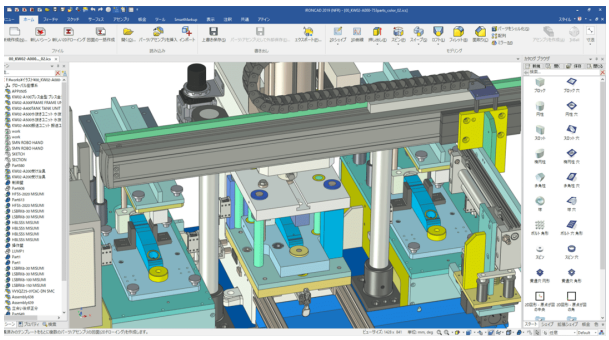

IRONCAD
アンドール㈱ ANDOR
㈱ Ai ソリューションズ AiSolutions
オートデスク㈱ AUTODESK
㈱オービックビジネスコンサルタント OBC
キヤノン IT ソリューションズ㈱ Canon
キャムタス㈱ CAMTUS
クボタシステムズ㈱ Kubota
㈱ゴードーソリューション Godo Solution
コダマコーポレーション㈱ KODAMA
㈱ジェービーエムエンジニアリング JBM
㈱ＪＩＶＥ
セイコーエプソン㈱ EPSON
ソニー㈱ SONY
タクテックス㈱ TACTX
トルンプ㈱ TRUMPF
日本電気㈱ NEC
㈱日立製作所 HITACHI
富士通㈱ FUJITSU
㈱松浦機械製作所 Matsuura
武藤工業㈱ MUTOH
リコージャパン㈱ RICOH
㈱ワコム Wacom

◆ 設備周辺機器

アネスト岩田㈱ ANEST IWATA	松本機械工業㈱ MMK
有田工業㈱	水野鉄工㈱ MIZUNO
㈱アルプスツール ALPS TOOL	三井精機工業㈱ MITSUI SEIKI
オーエスジー㈱　OSG	㈱ミツトヨ Mitutoyo
㈱北川鉄工所 Kitagawa	三井研削砥石㈱　MKS
キタサキ工業㈱ KIC	村田精工㈱ MS
㈱キトー KITO CORPORATION	㈱明治機械製作所 meiji
コベルコ・コンプレッサ㈱ KOBELCO	㈱ヤスジマ yasujima
住友重機械ファインテック㈱	㈱ロボテック ROBOTEC
住友電気工業㈱ SUMITOMO	
住友電工ハードメタル㈱	
西部電機㈱ Seibu	
㈱そうぎょう SOGYO	
㈱第一測範製作所 ISSOKU	
大昭和精機㈱ BIG	
タカヒロ技研㈱	
津田駒工業㈱ TSUDAKOMA	
㈱テック・ヤスダ TECH YASUDA	
㈱東京精密 ACCRETECH	
㈱ナベヤ NBK	
㈱ニシムラジグ Nishimura JIG	
㈱日研工作所 NIKKEN	
㈱白山機工	
㈱日立産機システム HITACHI	
㈱松浦鉄工所 GREAT	

環境機器

◆ 衛生・清掃・廃棄物関連

㈱アクトリー ACTREE	日本エアーテック㈱ AIRTECH
㈱アピステ Apiste	日本無機㈱
㈱アンレット ANLET	㈱ノリタケカンパニーリミテド Noritake
エヌアイシ・オートテック㈱ NIC	ベンハー芙蓉㈱ BenHar
荏原実業㈱ EBARA	三菱ケミカルインフラテック㈱
遠藤工業㈱ ENDO	三菱ケミカル・クリンスイ㈱
オリオン機械㈱ ORION	山崎産業㈱ CONDOR
京町産業車輌㈱ KYOMACHI	ユーザック（株）
ケルヒャージャパン㈱ KARCHER	
コフロック㈱ KOFLOC	
蔵王産業㈱ ZAOH	
三共空調㈱ SANKYO	
サラヤ㈱ SARAYA	
サンケン電気㈱ Sanken	
三立機器㈱	
スイコー㈱ SUIKO	
㈱スギヤス Bishamon	
鈴木油脂工業㈱ SYK	
スリーエムジャパン㈱ 3M	
大幸薬品㈱	
DAITO ㈱	
㈱タムラテコ TECO	
DN ライティング㈱ DNL	
㈱ティーネットジャパン T-NET	
東浜工業㈱ TOHIN	

◆ 季節商品

㈱アメフレック	和同産業㈱ WADO
オリオン機械㈱ ORION	
京セラインダストリアルツールズ㈱ KYOCERA	
㈱鎌倉製作所 KAMAKURA	
㈱広電 KODEN	
㈱コロナ CORONA	
サンコー㈱ THANKO	
サンポット㈱ SUNPOT	
静岡製機㈱ Shizuoka Seiki	
信州工業㈱ SHINSHU	
㈱スイデン Suiden	
スーパー工業㈱	
ダイキン工業㈱ DAIKIN	
ダイニチ工業㈱ Dainichi	
タジマ Tajima	
東日興産㈱ TONICHI KOSAN	
㈱トヨトミ TOYOTOMI	
㈱ナカトミ NAKATOMI	
日動工業㈱ NICHIDO	
日新被服㈱	
日立グローバルライフソリューションズ㈱ HITACHI	
㈱北海道ゴム工業所 gom	
本田技研工業㈱ HONDA	
㈱マキテック MAKI	
㈱ワキタ WAKITA	

樹脂・新素材・包装資材

◆ 包装・梱包・緩衝材

旭化成㈱ AsahiKASEI	
オカモト㈱ Okamoto	
唐津化成工業㈱	
川上産業㈱	
菊水テープ㈱	
酒井化学工業㈱	
サンキョウプラテック㈱	
㈱ JSP	
信越工業㈱ SK	
ストラパック㈱ StraPack	
ストロパックジャパン㈱ STOROpack	
スリーエムジャパン㈱ 3M	
㈱セーカン Seikan	
積水化学工業㈱ SEKISUI	
積水樹脂㈱ SJC	
積水成型工業㈱ SEKISUI	
司化成工業㈱ TC	
㈱寺岡製作所 TERAOKA	
ナイガイ㈱	
ニチバン㈱ NICHIBAN	
日東電工㈱ Nitto	
日東電工 CS システム㈱ Nitto	
ユーエスカートン㈱	
リンレイテープ㈱	
ロック㈱ LOCK	

◆ 樹脂・新素材、加工品

旭化成㈱ AsahiKASEI	ナック・ケイ・エス㈱ NACks
旭ファイバーグラス㈱	鍋清㈱
㈱アジアトレーディングコーポレーション ATC	㈱バルカー VALQUA
㈱イノアックコーポレーション INOAC	ボッシュ㈱ BOSCH
宇部エクシモ㈱ UEXC	ポリハイソリジュールジャパン㈱
エス・ケー・エスエンジニアリング㈱ SK	松尾ハンダ㈱ MATSUO
SUS ㈱	マグ・イゾベール㈱ MAG
エヌアイシ・オートテック㈱ NIC	㈱松井製作所 MATSUI
岡本化成㈱ OKAMOTO KASEI	水口化成㈱ MG
木村加工紙㈱ KK	三菱ケミカルアドバンスドマテリアルズ㈱
クイックプラステック㈱	ミワ㈱ MIWA
コニシ㈱ KONISHI	ユニチカ㈱ UNITIKA
㈱小森安全機研究所	淀川ヒューテック㈱
酒井化学工業㈱	菱電化成㈱
作新工業㈱ Saxin	
㈱ JSP	
信越化学工業㈱ ShinEtsu	
住友化学㈱	
住友ベークライト㈱	
積水化学工業㈱ SEKISUI	
セメダイン㈱ CEMEDINE	
タキロンシーアイ㈱ TAKIRON	
中興化成工業㈱ chukoh	
㈱トーカロイ　TOKALOY	
東レプラスチック精工㈱ TORAY	

エコステージ１取得

「エコステージ」(Eco Stage) は環境マネジメントシステムの国際規格である ISO 14001 の意図を踏まえつつ、現状の経営システムを基盤として、そこに「環境」という視点を導入することで「経営とリンクした環境マネジメントシステム」へ進化させようとする環境経営評価・支援システムです。
当社は環境経営の基本骨格となる「エコステージ１」の認証を 2016 年より取得しております。

EST-769

関東機械加工の窓口 .com

ソリューションサイト

URL https://kikaikako-hkss.com/

メカノマート

【公式】オンラインショップ

URL https://store.shopping.yahoo.co.jp/hokusho-shouji/

アクセス

本社

〒920-0059 石川県金沢市示野町イ６番地
TEL(076)267-3115㈹　FAX(076)267-2975

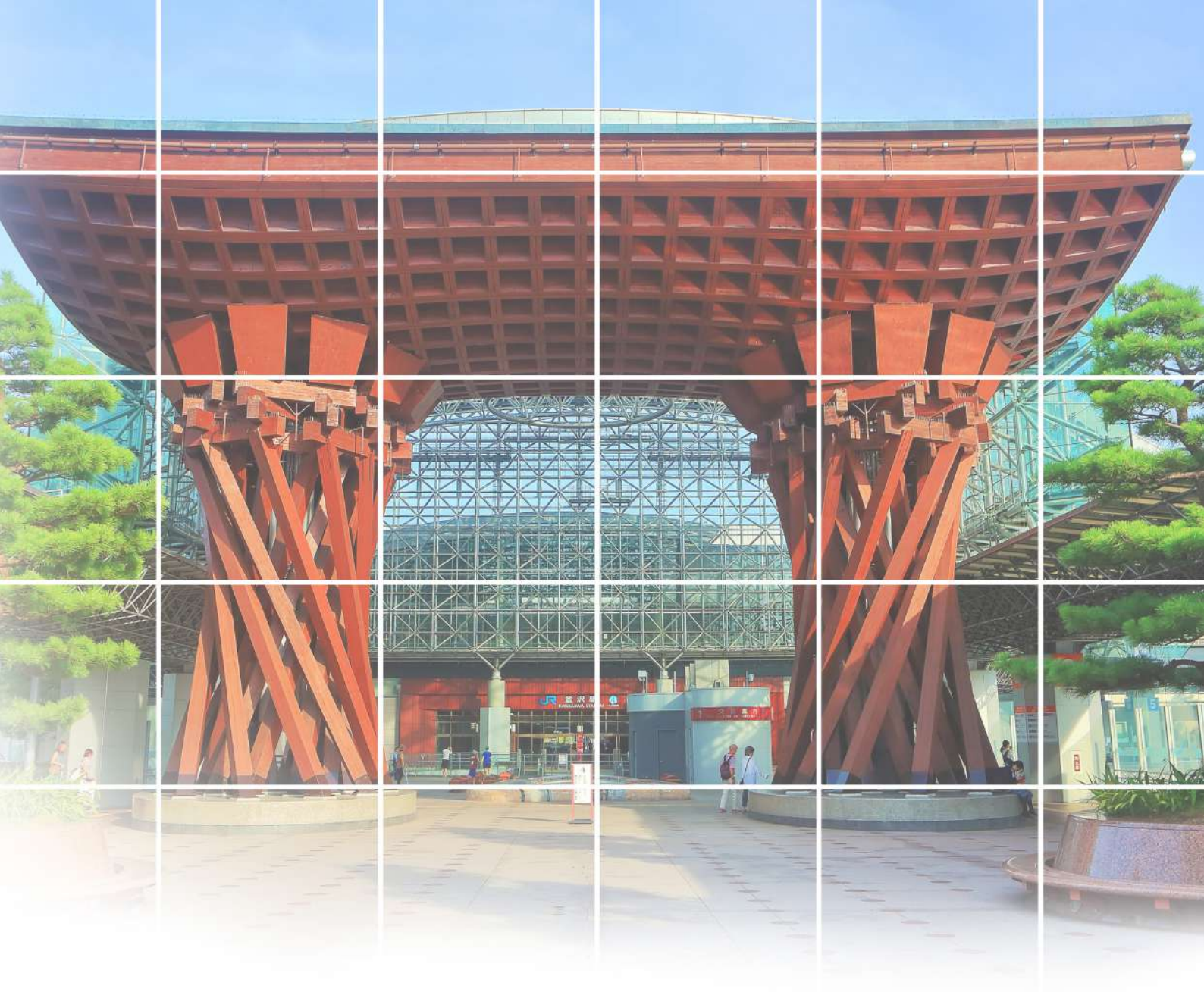

東京営業所

〒196-0031 東京都昭島市福島町２丁目５番15号
TEL(042)519-1581　FAX(042)519-1582

昭和総業株式会社

〒196-0031 東京都昭島市福島町２丁目５番15号
TEL(042)544-7411㈹　FAX(042)543-8164

福井営業所

〒915-0811 福井県越前市本多1丁目6番11号
TEL(0778)42-8061　FAX(0778)42-8062

HOKUSHO

"声"を"カタチ"にする商社
ホクショー辻茂株式会社

https://hokusho-tsujimo.co.jp/

【本社】
〒 920-0059　石川県金沢市示野町イ 6 番地　TEL 076-267-3115 ㈹　FAX 076-267-2975

【東京営業所】
〒 196-0031　東京都昭島市福島町 2 丁目 5 番 15 号　TEL 042-519-1581　FAX 042-519-1582

【福井営業所】
〒 915-0811　福井県越前市本多 1 丁目 6 番 11 号　TEL 0778-42-8061　FAX 0778-42-8062

【昭和総業株式会社】
〒 196-0031　東京都昭島市福島町 2 丁目 5 番 15 号　TEL 042-544-7411 ㈹　FAX 042-543-8164

(2024/7)